形式名		KAW−175G
寸法（mm）	間口	1,740
	奥行	735
	高さ	384
ガス消費量	13A	58.7KW
	LPG	58.7KW
点火装置		圧電点火
ガス接続（呼び口径）	都市ガス	4／4エルボ（25A）
	LPG	4／4エルボ（25A）
重量（kg）		
可燃物からの離間距離（cm）	本体周囲 上方	フード
	本体周囲 側方	20
	本体周囲 後方	15
	本体周囲 前方	――
	床の構造指定	可燃物以外の構造

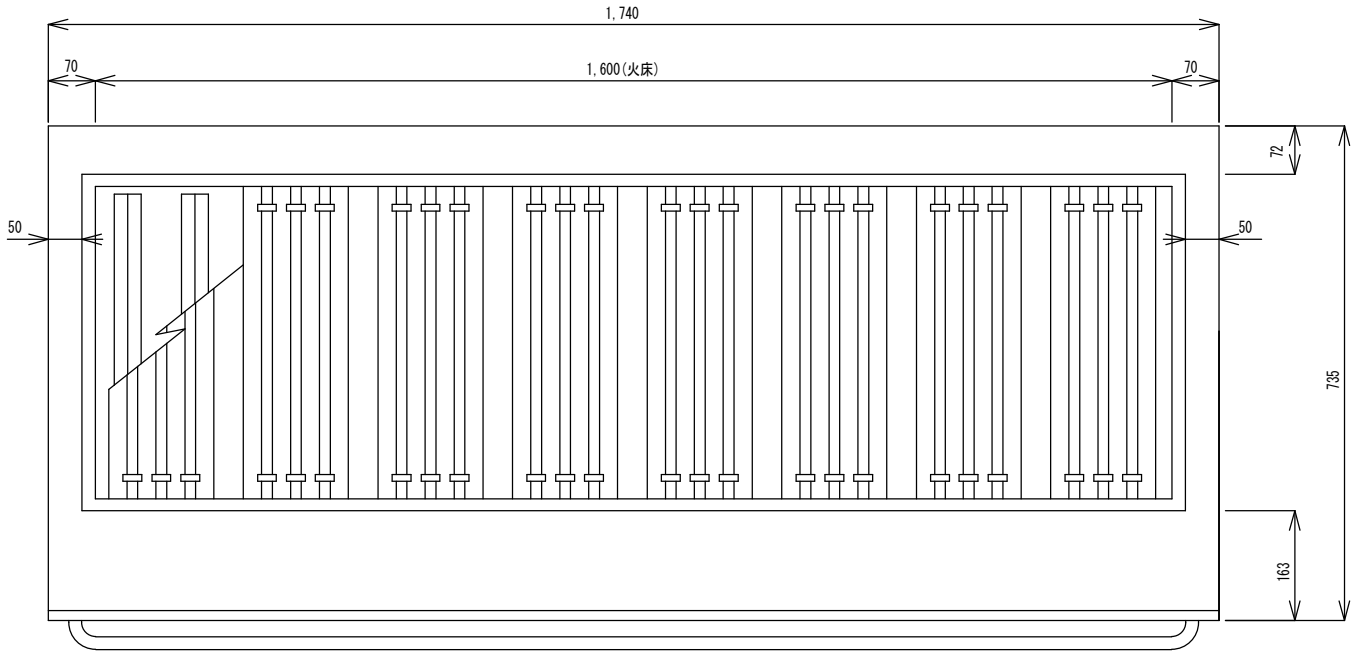

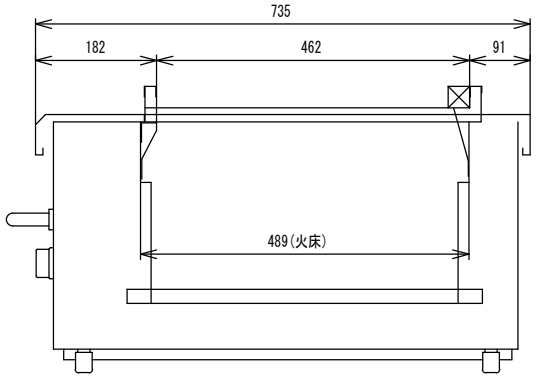

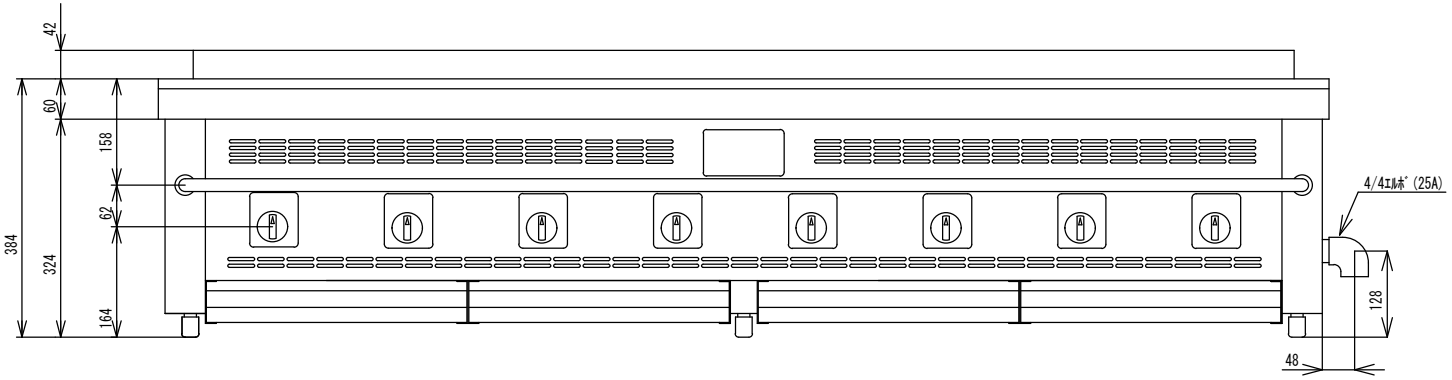

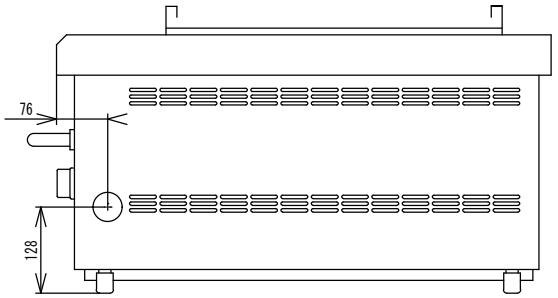

倖生工業株式会社	年月日	品名	図番	型式	寸法	台数	縮尺	製図	検図	御承認印
		倖生炭グリラー		KAW-175G						